PROSPETTO
Scala 1:200

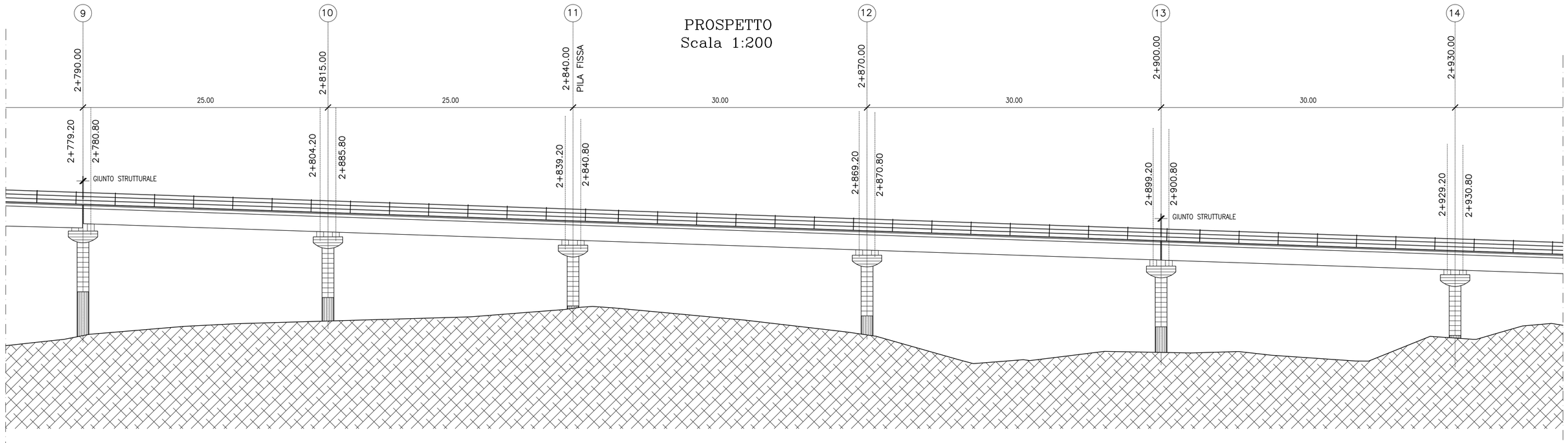

PIANTA IMPALCATO
Scala 1:200

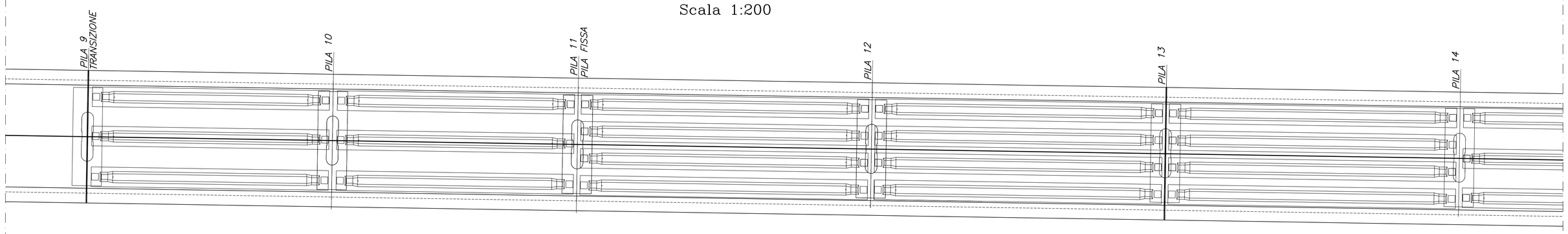

STRALCIO IMPALCATO–CAMPATA 30m
Scala 1:50

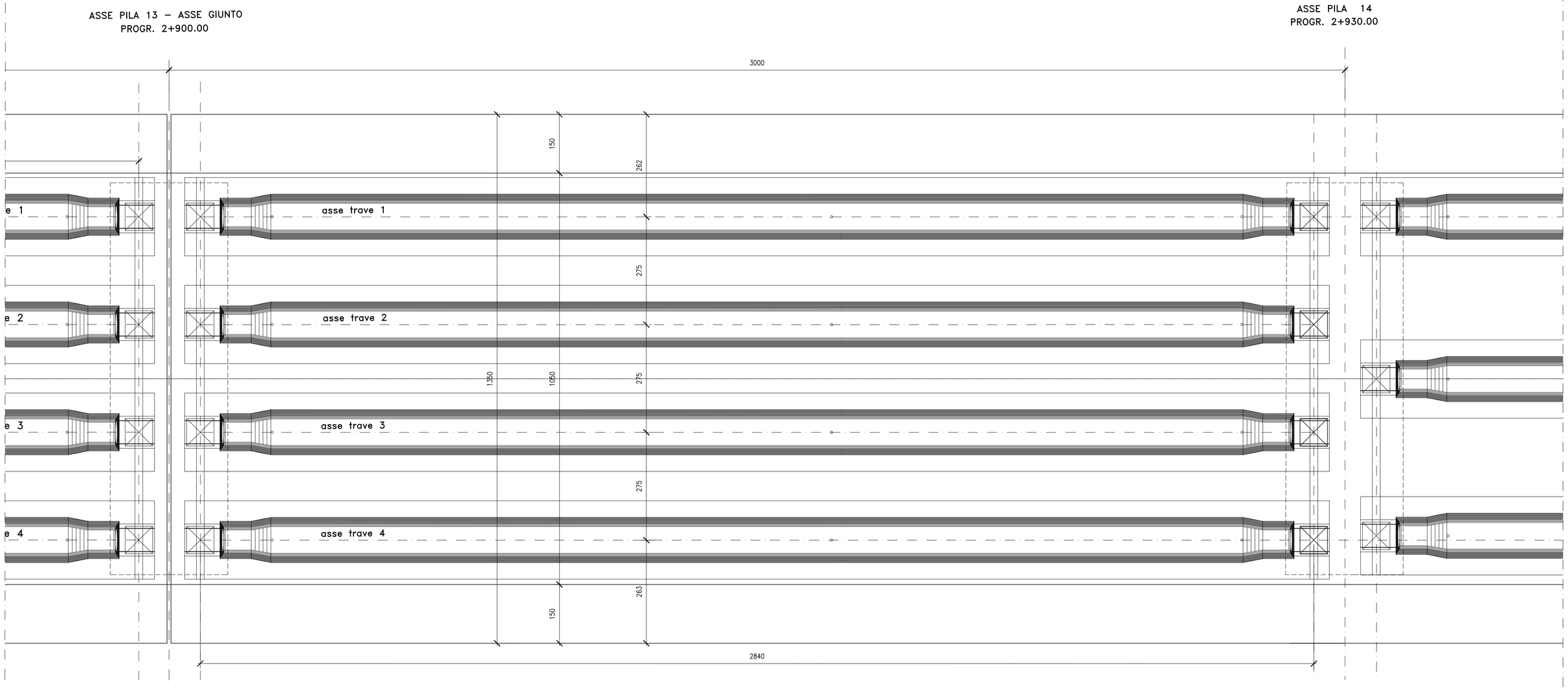

SEZIONE TRASVERSALE IN TESTATA–C.A.P.
Scala 1:50

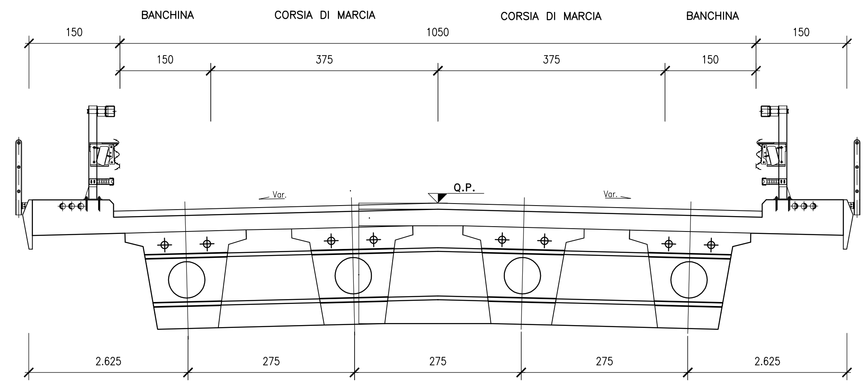

SEZIONE TRASVERSALE CORRENTE–C.A.P.
Scala 1:50

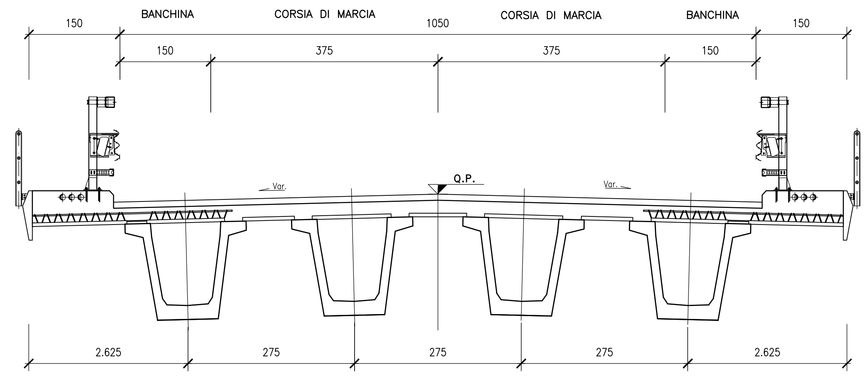

Materiali:

CALCESTRUZZI	
CALCESTRUZZO PREDALLES E SOLETTA	Rck >=40 MPa classe minima di consistenza S4 rapporto A/C <=0.5
CALCESTRUZZO PILE	Rck >=40 MPa classe minima di consistenza S4 rapporto A/C <=0.5
CALCESTRUZZO ELEVAZIONI SPALLE	Rck >=35 MPa classe minima di consistenza S4 rapporto A/C <=0.5
ACCIAI	
BARRE PER ARMATURA	FeB 44k c.s.
TREFOLI PER TIRANTI DI ACCIAIO	Diam. nominale ø 0,6" con fili aventi: Fp (0.1) K > 1570 MPa FptK > 1765 MPa
MALTA DI INIEZIONE PER TIRANTI	Cemento pozzolanico con additivo fluidificante antiritiro (tipo flowcable o equivalente); rapporto acqua/cemento<0.5 Rck≥40MPa a 28gg; Rck≥30MPa a 7gg.

PROVINCIA DI CHIETI

PROGETTO DEFINITIVO

ADEGUAMENTO DELLE S.S. 81–84
TRATTO GUARDIAGRELE–EST
INNESTO S.S. 652 "VAL DI SANGRO"

LOTTO I

RESPONSABILE PROGETTAZIONE:
Dott. Ing. Fabrizio Besozzi
Iscritto Albo Ingegneri Provincia di Roma n° 15126

I PROGETTISTI:
Dott. Ing. Fabrizio Besozzi
Iscritto Albo Ingegneri Provincia di Roma n° 15126
Prof. Dott. Ing. Marco Petrangeli
Iscritto Albo Ingegneri Provincia di Roma n° 18744
Dott. Ing. Giovanni Zollocco
Iscritto Albo Ingegneri Provincia di Roma n° 5745

COORDINAMENTO ATTIVITA' IN LOCO:
Dott. Arch. Mariano Strizzi
Iscritto Albo Architetti Provincia di Chieti n° 97

PROGETTAZIONE:
A.T.I.
mandataria
SILEC S.p.A.
Divisione Progettazione e Studi
SELPRO
mandanti
ERRECI
Studio Associato di Ingegneria
TECNOPROJECT

EM./RE.	DATA	DESCRIZIONE	REDATTO	CONTR.	APPROV.
A	OTTOBRE'03	EMISSIONE	CENCI	G.USAI	M.PETRANGELI

OPERE D'ARTE MAGGIORI
Viadotti
Viadotto S. Bartolomeo 2
CARPENTERIA IMPALCATO C.A.P. 30m – Sezioni longitudinali e trasversali

SCALA : VARIE

CODICE IDENTIFICATIVO :

FASE/LOTTO	DOC.	OPERA/DISCIPLINA	PROGR.	REV.
D 1	B Z	V I 0 4	0 0 5	A

Revisione	Data	Revisione	Data	Revisione	Data	Revisione	Data	Revisione	Data	Revisione	Data	Revisione	Data	Revisione	Data	Revisione	Data
PZN1	PZN2	PZN3	PZN4	PZN5	PZN6	PZN7	PZN8	PZN9	PZN10	PZN11	PZN12	PZN13	PZN14	PZN15	PZN16	PZN17	PZN18

SCALA 1:1000 PROGR. PZ05–235

DIR. F:\Commesse\445\2Definit\10Elaborat\ FILE: D1–BZ–VI04–005.DWG